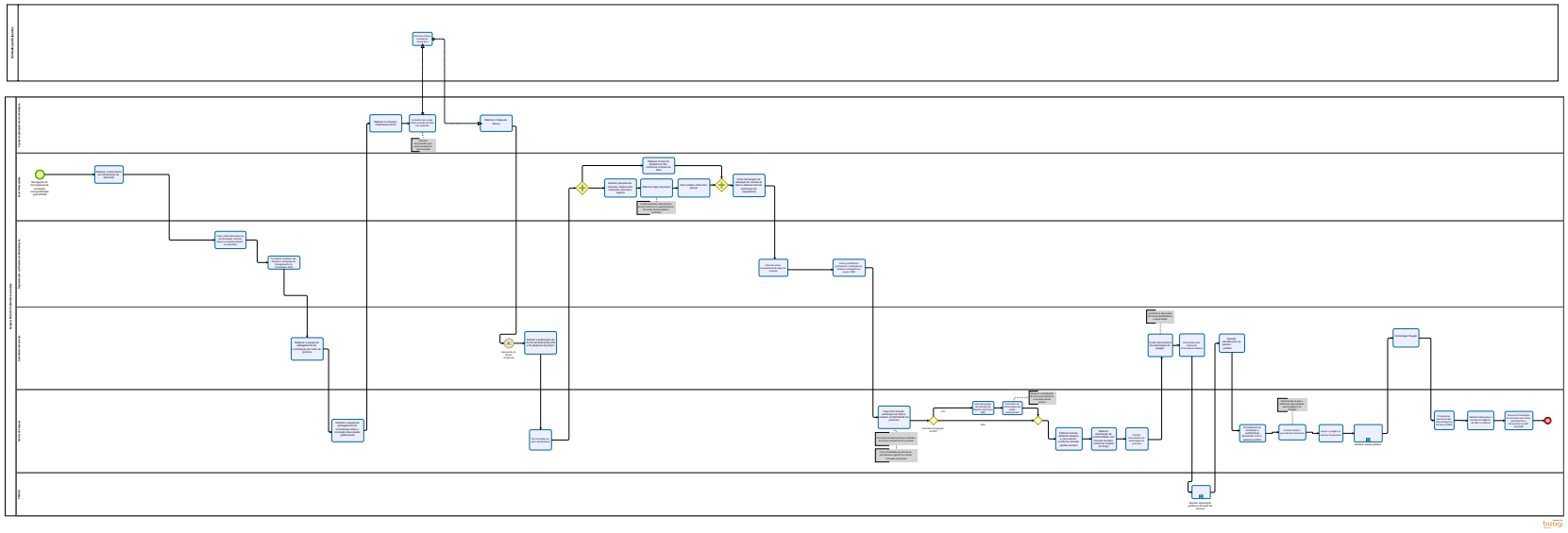1 PREGÃO ELETRÔNICO COMPRAS COMPARTILHADAS